242703-81 ORAS AURELIA HÅNDBRUSER, D 110 MM

EAN: **6414150104923** VVS: **738629115** static.oras.com/242703-81



Oras Aurelia - En symfoni af enkelhed og elegance.

Oplev harmonien i Oras Aurelia, en symfoni af enkelhed og elegance. AURELIA henter designinspiration fra de fortryllende elementer i den vilde natur. Fra den yndefulde lotusblomst, der er omdannet til et sprayhoved, designet til ren nydelse, til den enkle kurve af en lille vanddråbe, der former vores håndbruser, afspejler hvert detalje skønheden fra naturen omkring os. Ynde er nøglen til hvert element og skaber en sømløs forbindelse mellem form og funktion.

110 mm - 3 sprayhoved håndbruser
Let trykknap til valg af sprayhoved

LØFTER DINE ØJEBLIKKE

- Tilbehør
- Børstet bronze
- Anti-kalk teknologi
- Pulserende - Stærk vandstråle til massage eller anden behandling, Intens - Opfriskende vandstråle, Afslappende - Blød vandstråle, der er behagelig for hele kroppen
- 3 stråler

EPD
INTERNATIONAL EPD SYSTEM

TEKNISKE DATA

FLOW ATTRIBUTTER	
Vandmængde ved 300 kPa (med mængdebegrænser)	**0.2 l/s**
TEKNISKE EGENSKABER	
Varmtvandsforsyning	**max. +65°C**
Arbejdstryk	**50 - 500 kPa**
Tilslutningsstørrelse	**G1/2**
Materiale	**Komposit**
BESTEMMELSER	
EN standard	**EN 1112**
Støjklasse	**I (ISO 3822)**
GODKENDELSER OG ERKLÆRINGER	
Declaration of conformity	**DoC**
EPD	**S-P-06395**
BÆREDYGTIGHED	
EPD module A1-A3 (kg CO2 eq.)	**1,82**
EPD module A4 (kg CO2 eq.)	**0,08**
EPD module B7 (kg CO2 eq.)	**2110,00**
EPD module C1 (kg CO2 eq.)	**0,00**
EPD module C2 (kg CO2 eq.)	**0,00**
EPD module C3 (kg CO2 eq.)	**0,35**
EPD module C4 (kg CO2 eq.)	**0,08**
EPD module D (kg CO2 eq.)	**-0,63**

© 2026 Oras Ltd. - www.oras.com - 12.11.2026

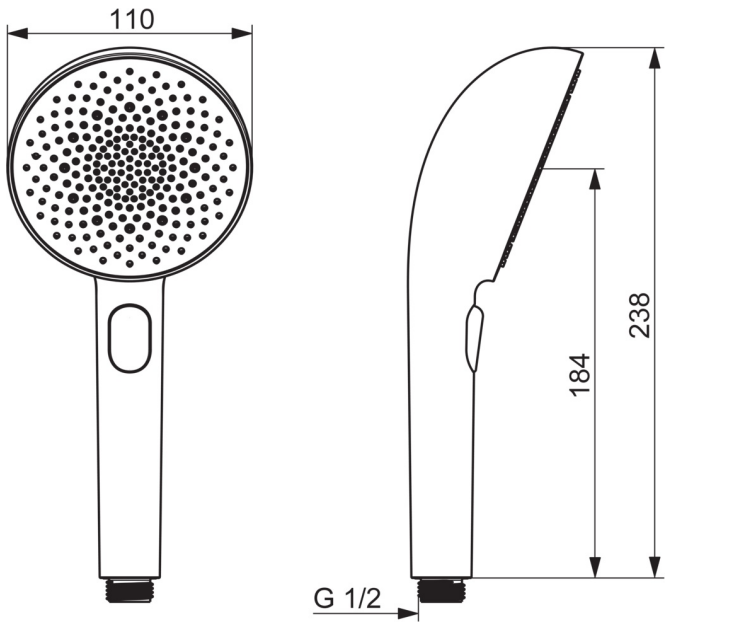
110
238
184
G 1/2

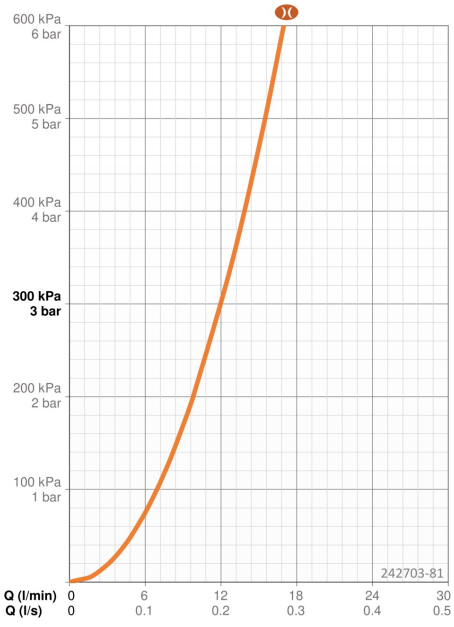
600 kPa
6 bar
500 kPa
5 bar
400 kPa
4 bar
300 kPa
3 bar
200 kPa
2 bar
100 kPa
1 bar
242703-81
Q (l/min) 0 6 12 18 24 30
Q (l/s) 0 0.1 0.2 0.3 0.4 0.5